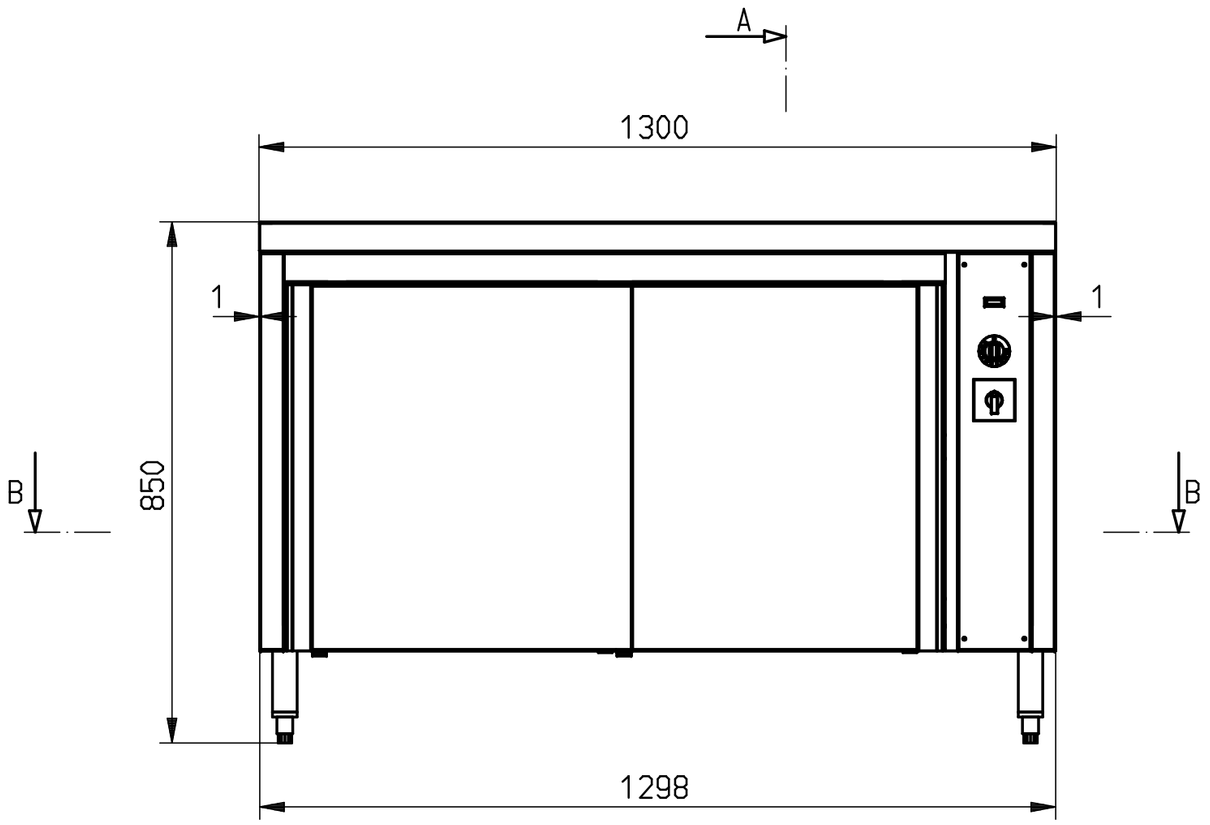

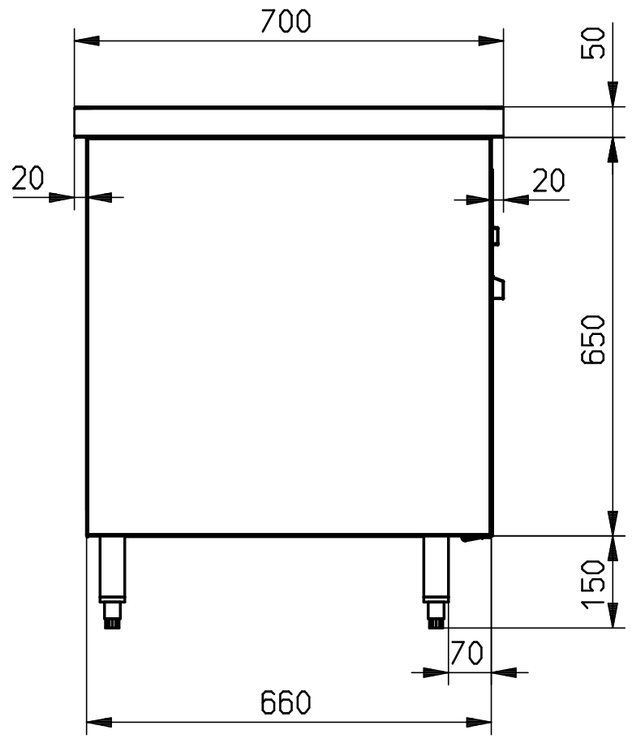

A-A

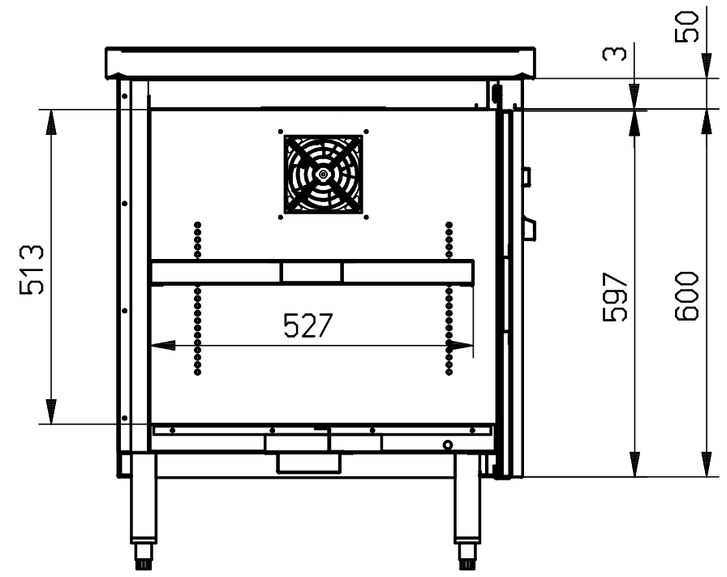

B-B

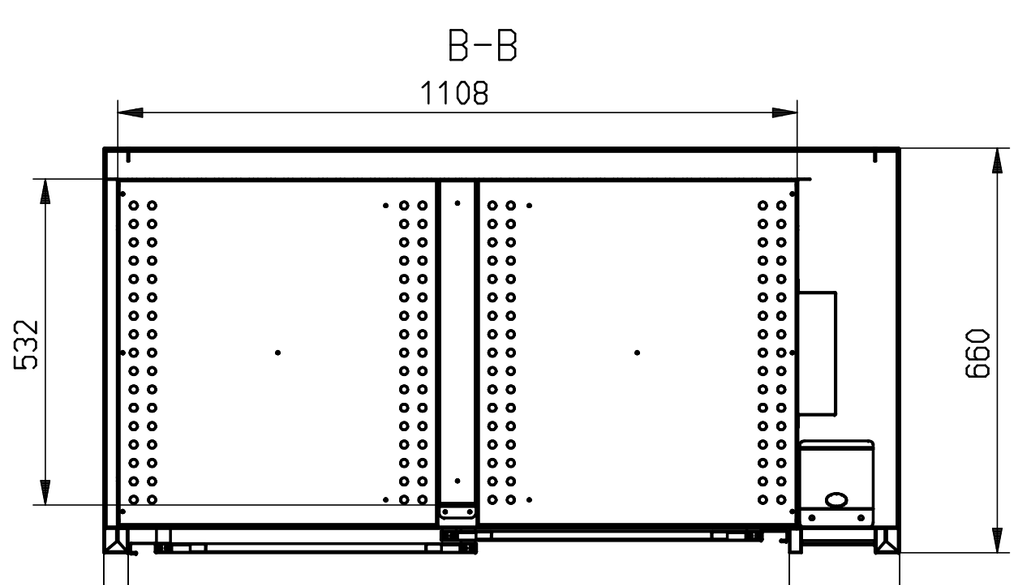

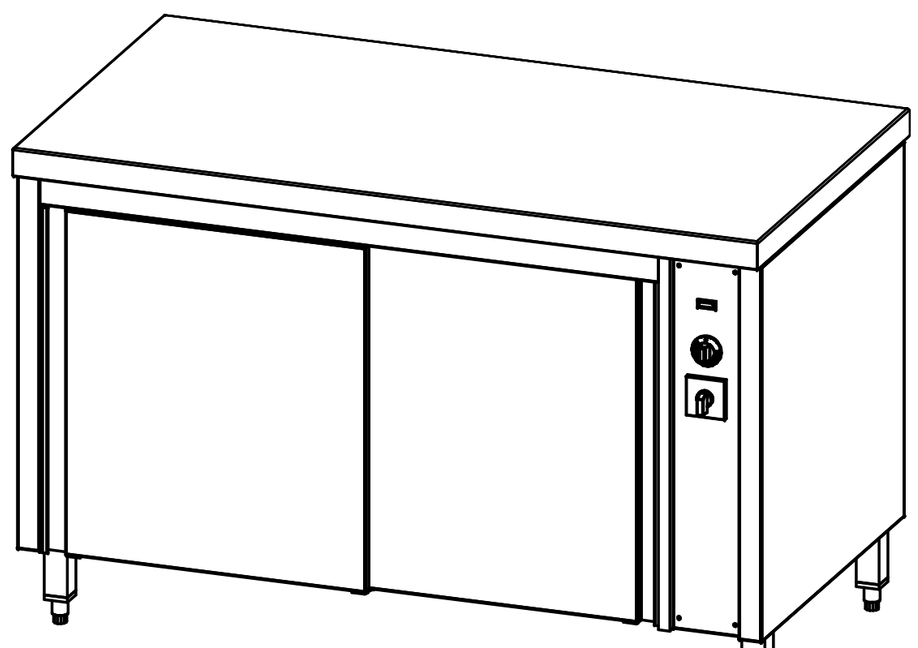

Wärmeschrank mit Schiebetüren, umluftbeheizt
Zwischenbord höhenverstellbar
auf Fußgestell
thermostatisch regelbar von 30°C bis 85°C
E-Anschluß: 230V / 2,0kW

Hot cupboard with 2 sliding doors,
circulating air heating
intermediate shelf height adjustable
on feet
thermostatically adjustable from 30°C to 85°C
E-conn. : 230V / 2,0kW

Index	Änderung	Datum	Name

	Datum	Name
Erstellt	17.08.2015	Recknagel
Geprüft	17.08.2015	Recknagel
Freigabe	17.08.2015	Recknagel
Norm		

Schöll Apparatebau GmbH & Co.KG
Zinhainer Weg 4 · 56479 Bad Marienberg
Telefon ++49(0)2661-9868-0
Telefax ++49(0)2661-9868-78

Format:

Maßstab: 1:10 | Werkstoff: | Blechdicke: mm

Teilebenennung: Wärmeschrank 20130/7/FU
Teilebenennung2:
L-B-H: 1300.0 - 700.00 - 850.00

Dokumentnummer: ZNR-00073284
Teilenummer: E0209 a

Blatt: 1

Original : | Ersatz für:

09.06.2016