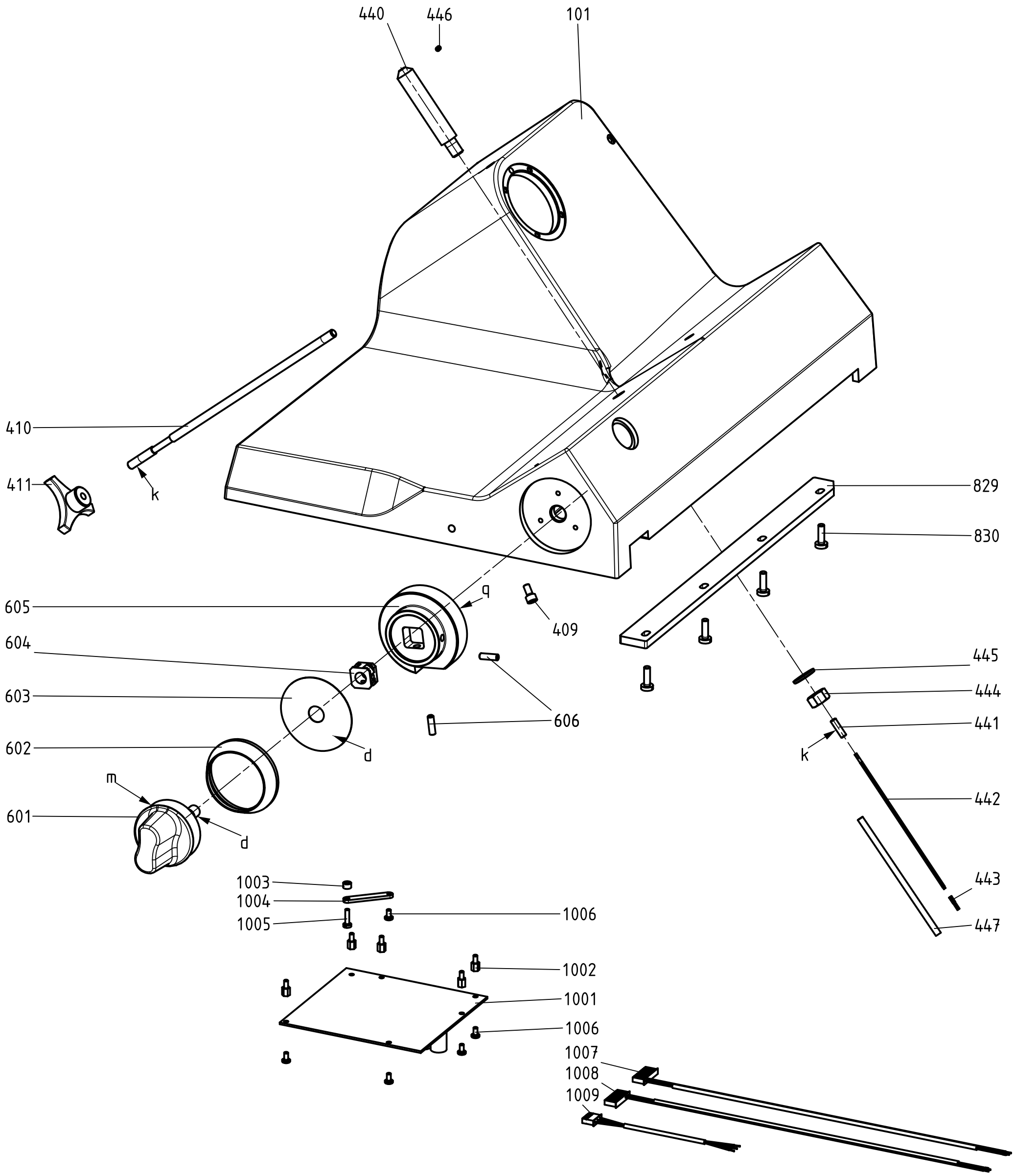

d: Vaseline
k: 2-Komponenten-Kleber
m: Sekundenkleber
q: Plastilube

K:\Entwicklung_Konstruktion\CAD\CAD-Daten\CAD_Projekte\SA 3370\Explosionszg\Körper.dft

Für diese Zeichnung behalten wir uns alle Rechte vor, auch für den Fall der Patenterteilung oder Gebrauchsmustereintragung. Sie darf ohne unsere Zustimmung nicht vervielfältigt noch Dritten zugänglich gemacht werden, noch in anderer Weise missbräuchlich verwertet werden.

Allgemeintoleranzen DIN ISO 2768-m

Kanten ISO 13715

Maßstab:

Material:

	Datum	Name
Bear.:	08/07/2010	Gentrup
Gepr.:		

Explosionszg. Körper

SA 3370

Zus	Änderung	Datum	Name

Gebrüder Graef GmbH + Co. KG
Donnerfeld 6
Industriegebiet Bergheim
D-59757 Arnsberg

GRAEF

Zeichnungs-Nr.:

Artikel-Nr.:

Blatt: 1

Ers. für:

Ers. durch:

A3